COMP102 > Contropiastra

Codice	Descrizione	Q.tà
STH102CPC090	Contropiastra per STH102090090	1
STH102CPC100	Contropiastra per STH102100100	1
STH102CPC120	Contropiastra per STH102120120	1
STH102CPC140	Contropiastra per STH102140140	1
STH102CPC160	Contropiastra per STH102160160	1
STH102CPC200	Contropiastra per STH102200200	1

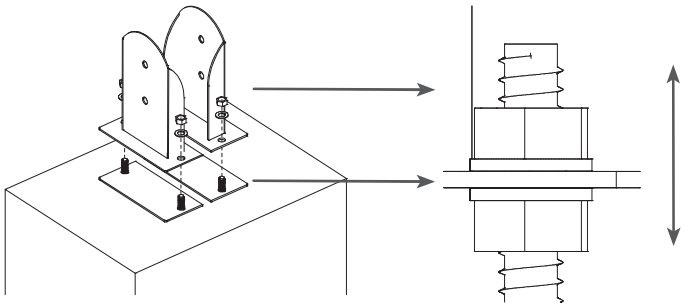

La contropiastra permette di posizionare in modo preciso le barre filettate nella platea o cordolo in fase di getto, mentre il doppio dado permette la regolazione dell'ancoraggio in posizione verticale

COMP102 > Distanziale regolabile

Codice	A	B	C	Q.tà
-	Ø mm	mm	Ø mm	-
STH100DI050	10	50	36	10
STH100DI060	12	60	36	10

Il distanziale va avvitato alla base del pilastro per evitare il contatto con la pavimentazione. Il distanziale è utile anche per la regolazione della quota del pilastro (prima del fissaggio).

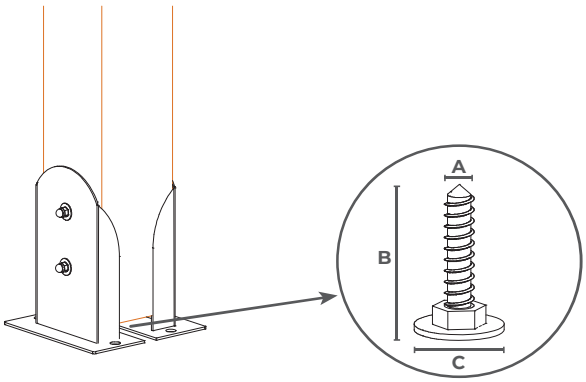

COMP102 > Distanziale removibile

Codice	H x B	Modello portapilastro	A	Q.tà
-	mm	-	mm	-
STH10020080	20 x 20	90 / 100 / 120	80	10
STH10020130	20 x 20	140 / 160 / 200	130	10

Il distanziale va inserito sotto il pilastro per evitare il contatto con la pavimentazione. Questi distanziali vanno inseriti nelle alette laterali prima di inserire il pilastro.

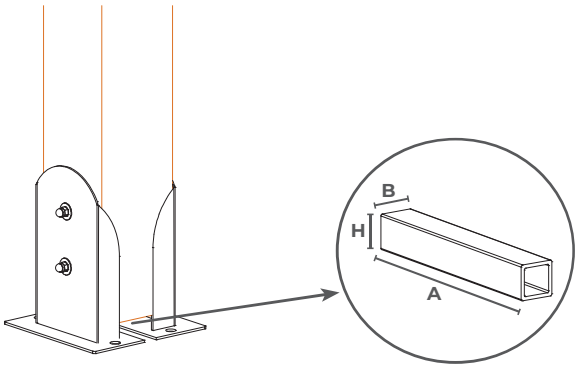

COMP102 > Piastra di aggancio tiranti

Codice	Descrizione	Q.tà
STH102PT090	Piastra ancoraggio tirante per STH102090090	1
STH102PT100	Piastra ancoraggio tirante per STH102100100	1
STH102PT120	Piastra ancoraggio tirante per STH102120120	1
STH102PT140	Piastra ancoraggio tirante per STH102140140	1
STH102PT160	Piastra ancoraggio tirante per STH102120160	1
STH102PT200	Piastra ancoraggio tirante per STH102120200	1

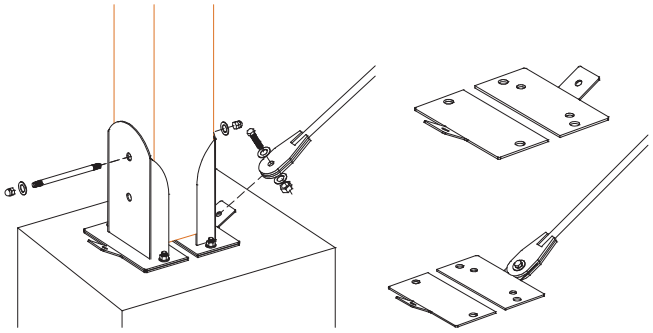

COMP102 > Kit di fissaggio

Codice	Descrizione	Q.tà
STH102K090	Kit fissaggio ancoraggio pilastro 90 x 90	1
STH102K100	Kit fissaggio ancoraggio pilastro 100 x 100	1
STH102K120	Kit fissaggio ancoraggio pilastro 120 x 120	1
STH102K140	Kit fissaggio ancoraggio pilastro 140 x 140	1
STH102K160	Kit fissaggio ancoraggio pilastro 160 x 160	1
STH102K200	Kit fissaggio ancoraggio pilastro 200 x 200	1

> Il kit di fissaggio comprende:

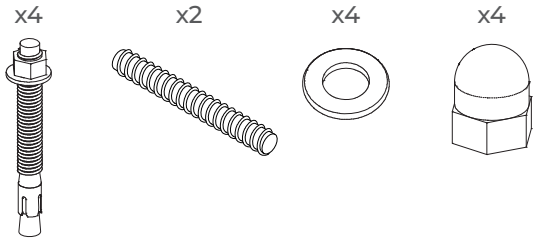

COMP102 > Dima foratura

Codice	Descrizione	Q.tà
STH101D090	Dima per foratura pilastri 90 x	1
STH101D100	Dima per foratura pilastri 100 x	1
STH101D120	Dima per foratura pilastri 120 x	1
STH101D140	Dima per foratura pilastri 140 x	1
STH101D160	Dima per foratura pilastri 160 x	1
STH101D200	Dima per foratura pilastri 200 x	1

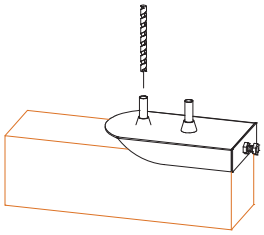

COMP102 > Consigli per il montaggio

> Soluzione Fissaggio diretto

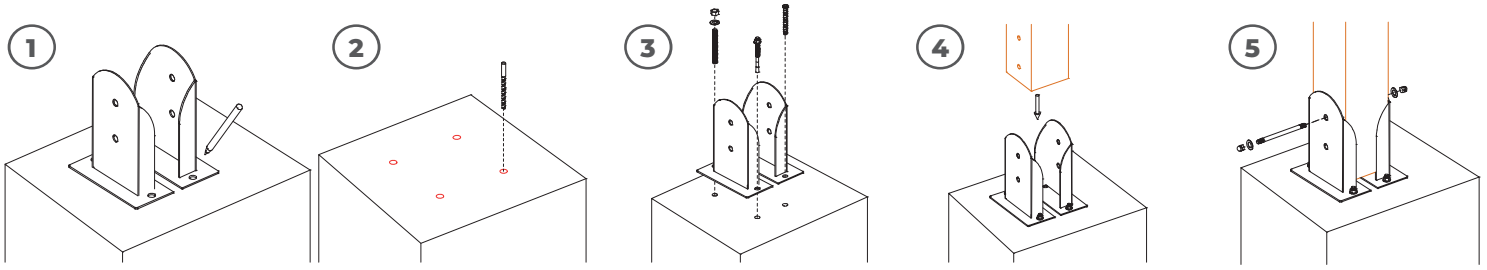

1. Marcare le posizioni dei fori
2. Forare con punta adeguata
3. Utilizzare l'ancorante indicato nella scheda tecnica
4. Inserire il pilastro in legno
5. Avvitare le relative bullonature

> Soluzione con Contropiastra

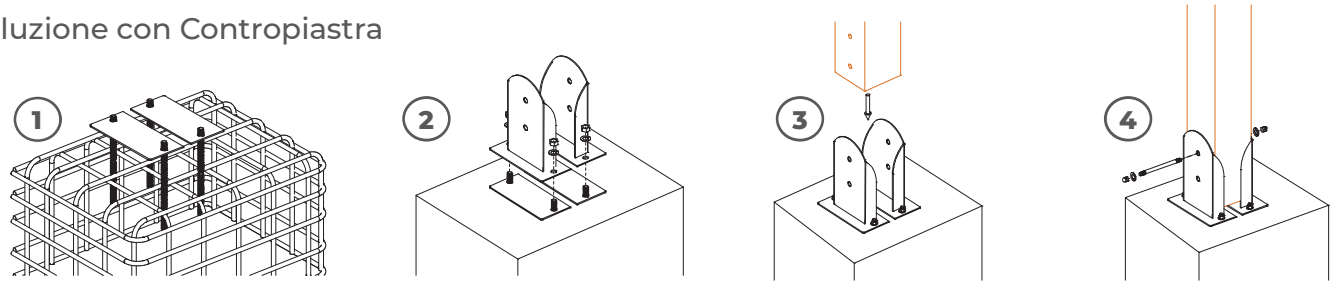

1. Posizionare la contropiastra e le barre filettate, poi gettare
2. Avvitare le relative bullonature
3. Inserire pilastro in legno
4. Avvitare le relative bullonature

> Soluzione con Controventi

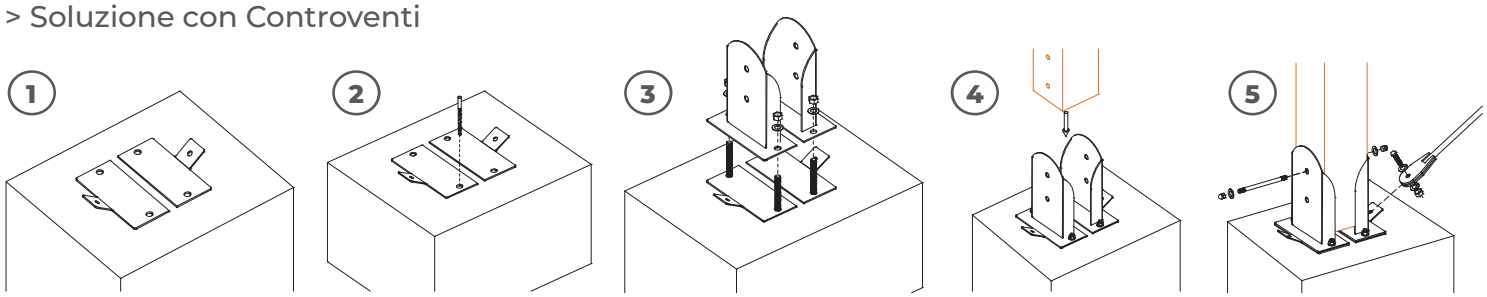

1. Posizionare la base per tiranti
2. Forare con punta adeguata
3. Utilizzare l'ancorante indicato nella scheda tecnica
4. Inserire il pilastro in legno
5. Avvitare le relative bullonature