P105

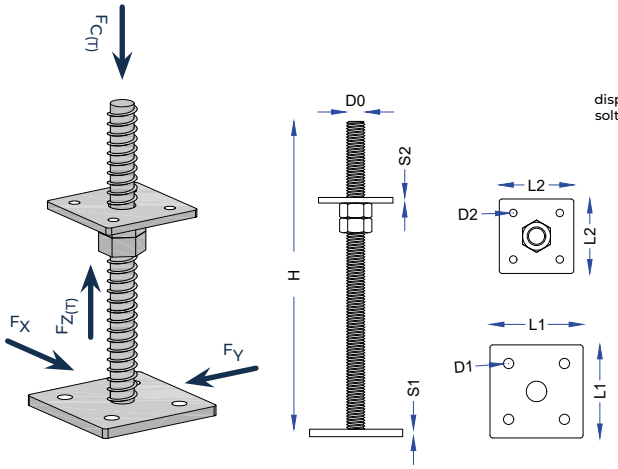

DWG
disponibile sul sito soltechonline.com

MATERIALE

S235 | 4.8 | Z.E.

CAMPI DI UTILIZZO

CERTIFICAZIONI

STH

Commerciale		Dimensionale									
Gamma	Q.tà*	H	D0	L1	L2	D1	D2	S1	S2	Materiale	Trattamento
codice	N°	mm	Ø	mm	mm	Ø	Ø	mm	mm	-	-
STH10510016	10	250	16	100	80	11	8	8	6	S235JR / 4.8	Zinc. elettrolitica
STH10510020	10	250	20	100	80	11	8	8	6	S235JR / 4.8	Zinc. elettrolitica

* per confezione (articoli fornibili anche singolarmente)

P105 > Valori statici

Gamma	H_W	Resistenza caratteristica a compressione $F_{Z(C),Rk}$ [kN]		Resistenza di progetto a trazione $F_{Z(T),Rd}$ [kN]			Resistenza di progetto a taglio					
							$F_{X,Rd}$ [kN]			$F_{Y,Rd}$ [kN]		
codice	[mm]	lato legno	lato acciaio	4.8 Ø10 x 115	8.8 Ø10 x 115	VE Ø10 x 90	4.8 Ø10 x 115	8.8 Ø10 x 115	VE Ø10 x 90	4.8 Ø10 x 115	8.8 Ø10 x 115	VE Ø10 x 90
STH10510016	100	134,00	25,60	37,23	45,78	22,95	38,39	73,59	27,54	38,39	73,59	27,54
STH10510016	150	134,00	36,30	37,23	45,78	22,95	38,39	73,59	27,54	38,39	73,59	27,54
STH10510016	200	134,00	46,40	37,23	45,78	22,95	38,39	73,59	27,54	38,39	73,59	27,54
STH10510020	100	134,00	49,70	37,23	45,78	22,95	38,39	73,59	27,54	38,39	73,59	27,54
STH10510020	150	134,00	63,30	37,23	45,78	22,95	38,39	73,59	27,54	38,39	73,59	27,54
STH10510020	200	134,00	75,20	37,23	45,78	22,95	38,39	73,59	27,54	38,39	73,59	27,54

PRINCÌPI DI CALCOLO:

- Legno massiccio C24, di massa volumica ρ = 350 kg/m^3;
- Piastra metallica in acciaio S235 zincata elettroliticamente e perno filettato in acciaio cl. 4.8;
- Calcestruzzo C25/30, gettato in opera (non precompresso), non fessurato e con armatura rada, di altezza 250 mm;
- Barre filettate cl. 4.8 e 8.8 con resina vinilestere GF400PLUS;
- Tasselli meccanici VE;
- Assenza di influenza della distanza degli ancoranti di base dai bordi del calcestruzzo;
- Assenza di sforzi combinati: ogni condizione di carico è presa singolarmente, senza la presenza di sforzi in altre direzioni;
- Ipotesi e condizioni di calcolo diverse da quelle sopracitate dovranno essere valutate caso per caso e verificate dal Progettista responsabile.