Cordolo ventilato per Pareti

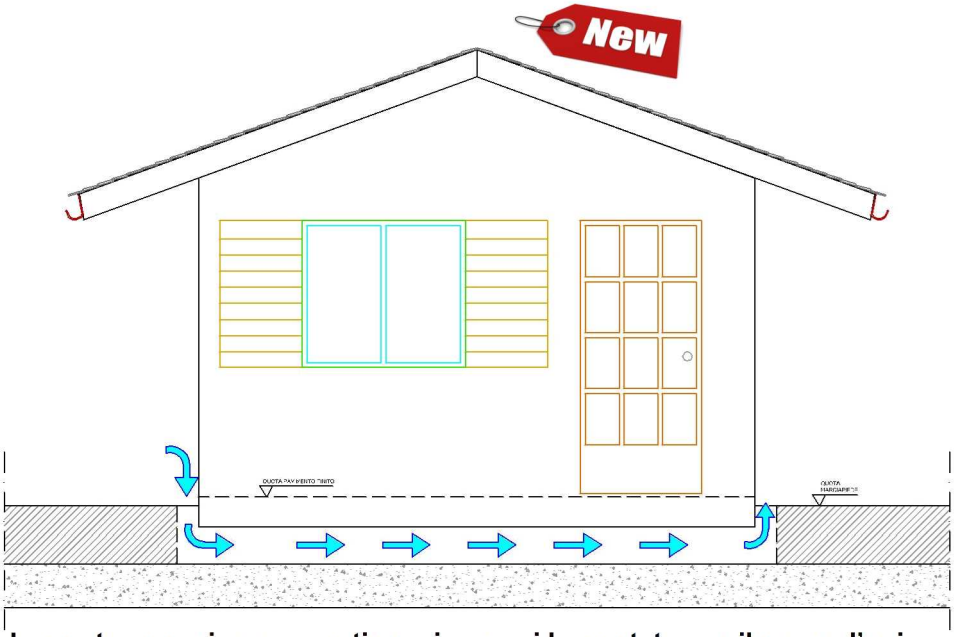

La nostra esperienza e continua ricerca ci ha portato a sviluppare l'unico sistema in grado di proteggere la base della casa in legno. Richiedi informazioni al nostro ufficio tecnico

ST101 > Membrana Butilica Antirisalita

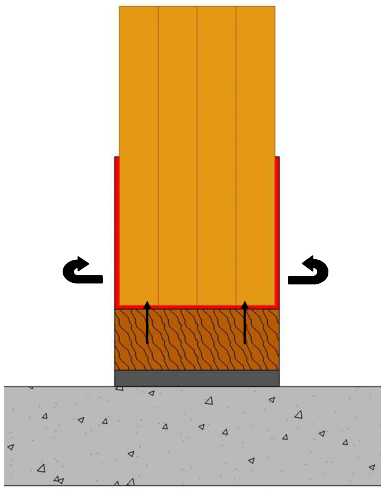

Descrizione ST101: Membrana butilica adesiva con un film in PP.PE

Utilizzo: Si consiglia come membrana antirisalita dell'umidità alla base della parete in legno così da evitare il contatto diretto con la pavimentazione esistente .
Altamente adesiva si può posizionare sulla base della parete o stendere sul CLS da entrambi i lati

Applicazione: Si consiglia di applicare la membrana su superfici asciutte prive di polvere o grassi, il collante butilico non essicca e non indurisce quindi il suo potere adesivo rimane nel tempo tenace ed è facile da modellare

Voce di capitolato: Membrana ST100 in materiale butilico con film esterno in PP.PE da utilizzare come protezione all'umidità.

Codice	ST101
Dimensioni	Rotolo 500mm x 0,8mm x 10mt
Colore	Grigio
Rotoli x confezione	4 rotoli
Resistenza allo strappo long. e trasv.	100 N / 50mm
Allungamento longitudinale e trasversale	> 70%
Temperatura di lavorazione	0° a 40c°
Temperatura di resistenza	- 40c°+100c°
Resistenza ai raggi UV	Proteggere
Materiale	Butile + PP.PE grigio

ST105 > Cordino Butilico Tondo

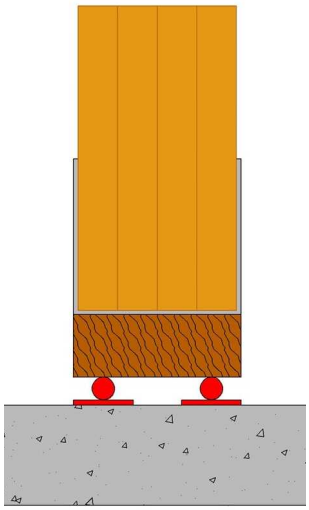

Per effetto della Compressione viene garantita la Sigillatura

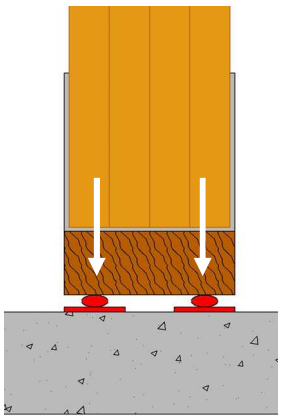

Descrizione ST105: Cordino altamente adesivo in colla butilica diametro 6 mm

Utilizzo: per sigillare punti non perfettamente complanari aderisce su qualsiasi superficie e si adatta a secondo delle ondulazioni.

Applicazione: Si consiglia di applicare il cordino su superfici asciutte prive di polvere o grassi, il collante butilico non essicca e non indurisce.

Voce di capitolato: STH 105 cordino in butile utilizzato per la sigillatura e l'incollaggio fra legno legno, legno CLS.

Codice	ST105
Dimensioni	Ø 6 x 8mt
Rotoli x conf.	22 rot.per conf.
Resistenza alla pressione	1.3 bar
Temperature di lavorazione	+5° a +30°
Materiale	Butile Nero grigio

ST113 > Neoprene Antinvecchiamento

New

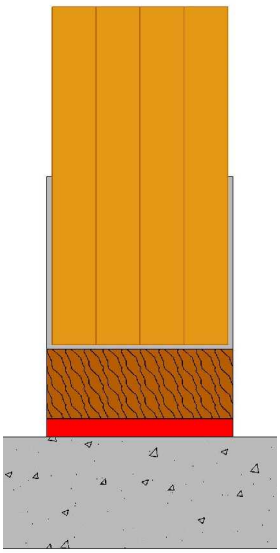

Descrizione ST113: Neoprene in Rotoli spessore 3 mm con un'ottima resistenza all'ozono, gli agenti atmosferici ed all'invecchiamento, buona la resistenza agli oli minerali.

Utilizzo: Si consiglia come appoggio per pareti e travi a contatto con CLS o dove ci sono avvallamenti da ricostruire o per smorzare le vibrazioni e rumori .

Applicazione: Di semplice applicazione in orizzontale, basta appoggiarlo e sovrapporre la parete mentre in verticale si fissa con delle viti o chiodi o graffe.

Voce di capitolato: Neoprene di appoggio ST113 utilizzato come antivibrante o protezione all'umidità spessore 3 mm.

Codice	ST113
Dimensioni	68mm x 3 mm x 10mt
Colore	Nero
Peso specifico	1,50 gr/cm³
Durezza nominale	65 SHORE A3
Campo di durezza	60 ÷ 70 SHORE A3
Carico di rottura	> 6,0 N/mm²
Allungamento a rottura	> 200%
Deformazione residua dopo compressione del 25% 22 h 72°	<40%
Modulo G	0,6 N/mm²

ST103 > Guarnizione di tenuta

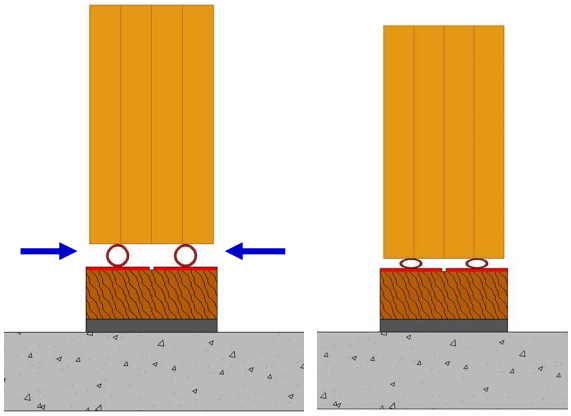

Descrizione ST103: Guarnizione composta da un foglio di polietilene accoppiato a due tubi di EPDM elastico di diametro 10mm. La guarnizione garantisce una doppia funzione: il polietilene evita il passaggio di umidità sulle travi in legno; i tubi in EPDM evitano il passaggio d'aria attraverso fessure larghe fino a 10mm.

Utilizzo: sigillare e garantire la tenuta all'aria, al vento, al vapore e ai rumori di tutte le congiunzioni tra le travi di appoggio di tetti e/o pareti in legno su murature o basamenti in CLS.

Applicazione: Srotolare la guarnizione e applicarla tramite graffe metalliche alla trave o alla parete in legno.

Voce di capitolato: Guarnizione ST 103 film in polietilene con accoppiato due tubolari di EPDM si utilizza come guarnizione.

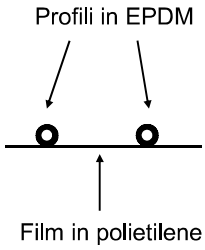

Codice	ST103
Dimensioni	125mm x 25m
Rotoli x confezione	Scatola 8 rotoli 200ml
Temperatura di lavorazione	-40° a + 40°
Colore	Azzurro trasparente/nero
Resistenza ai raggi UV	proteggere
Materiale	Polietilene + EPDM

ST106 > Membrana bituminosa adesiva

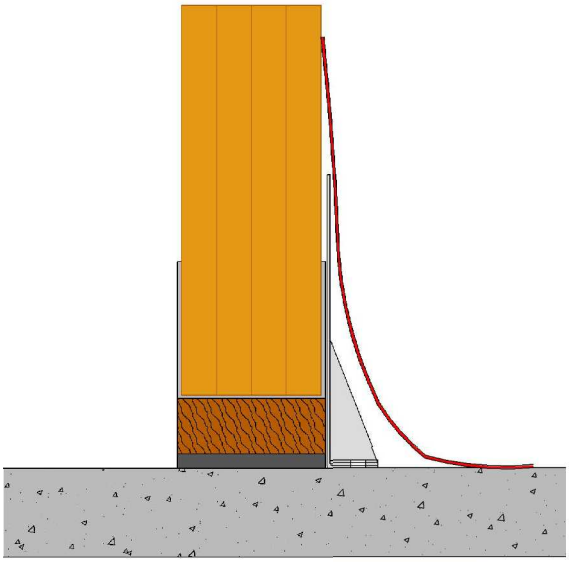

Descrizione ST106: Membrana bituminosa impermeabile autoadesiva composta da uno strato bituminoso con un film in HDPE.

Utilizzo: È consigliata nelle fondazioni e basamenti sia in verticale che in orizzontale, barriera totale ai gas Radon e metano.

Applicazione: Si consiglia di applicare la membrana su superfici asciutte prive di polvere o grassi o altrimenti utilizzare una prima applicazione a freddo.

Voce di capitolato: ST 106 membrana bituminosa autoadesiva da un lato barriera totale ai gas Radon e totalmente impermeabile .
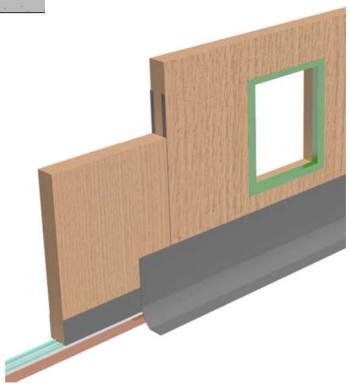
Codice	ST106
Dimensioni	1mt x 1.5mm x 20mt
Rotoli x confezione	1 rotolo
Proprietà a trazione	Long. 215N/50mm Tras. 220N/50mm
Allungamento a rottura	Long. 324% Tras. 238%
Temperatura di lavorazione	+5°C a + 45°C
Temperatura di resistenza	-40°C a +80°C
Resistenza ai raggi UV	proteggere
Materiale	Bitume + HDPE Nero
Permeabilità al gas Radon	5,7 x 10^-12 m²/s